霧ヶ峰壁面緑化　ツルメッシュガード（ＳＵＳ）　接続金具（DN-200SUS）設置標準図

No－００８＿０３＿０９

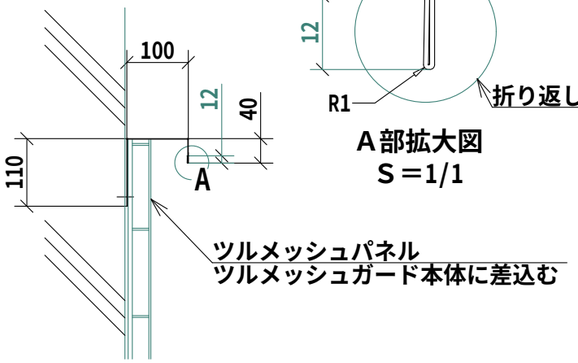

本体断面図　Ｓ＝１/10

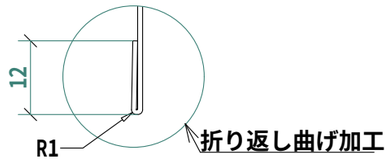

Ａ部拡大図
Ｓ＝1/1

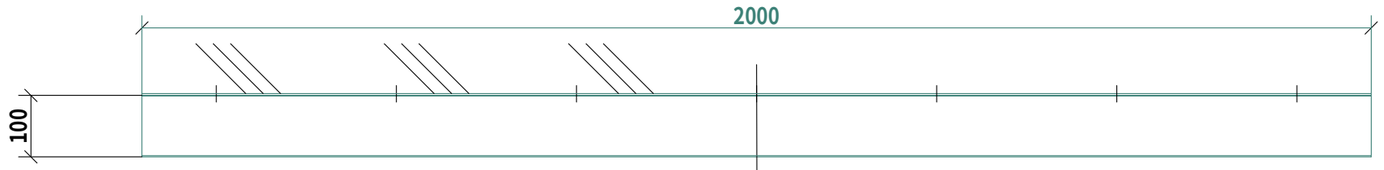

本体側面図　Ｓ＝１/10

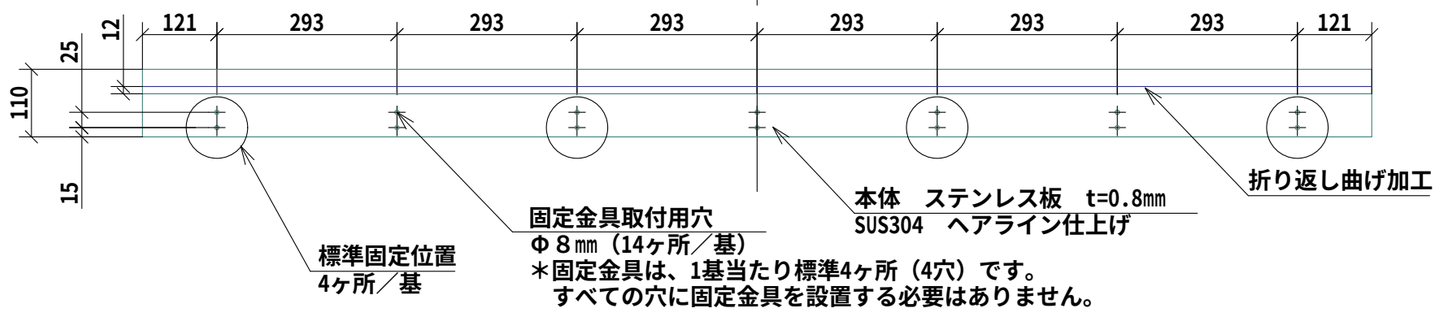

本体正面図　Ｓ＝１/10

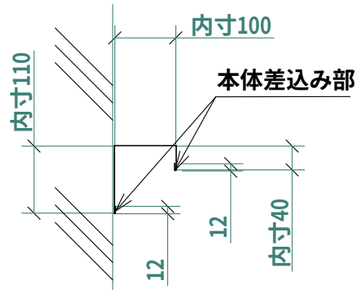

ストレート接続金具断面図　Ｓ＝１/10

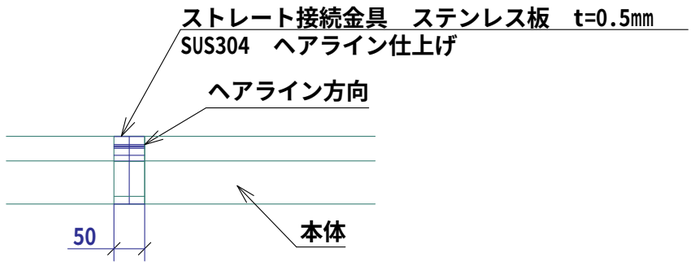

ストレート接続金具正面図　Ｓ＝１/10

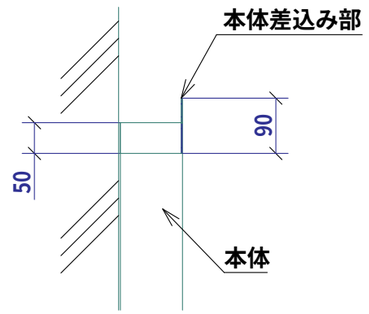

コーナー接続金具側面図　Ｓ＝１/10

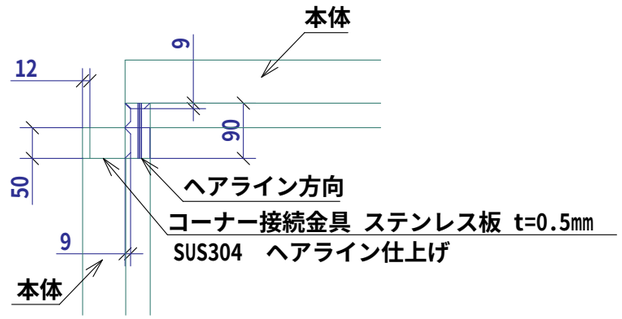

コーナー接続金具正面図　Ｓ＝１/10

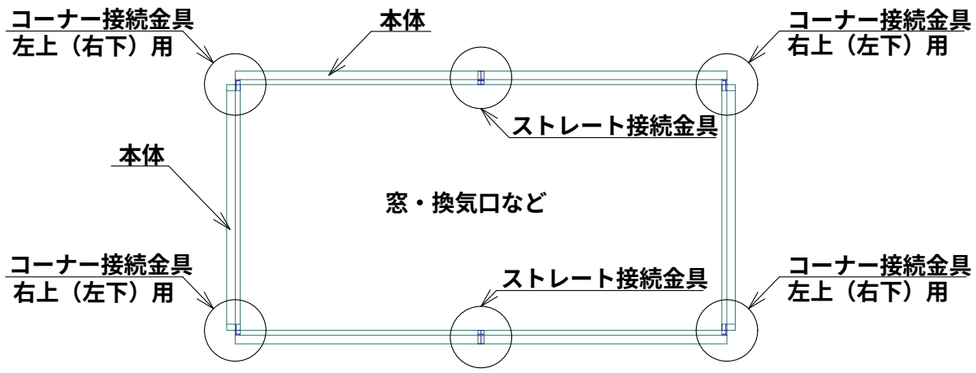

ツルメッシュガード設置標準図　Ｓ＝１/50

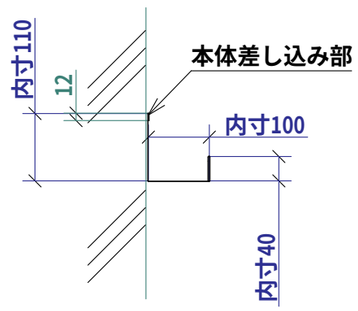

コーナー接続金具断面図　Ｓ＝１/10

＊コーナー接続金具には、正面から見て、左上（右下）用、
右上（左下）用の２種類があります。

大日化成株式会社